Foster

Serie TRIPLO INVASO

Lavello 1 vasca acciaio satinato

Cod. 1488061

Vasche maggiore dx

Acciaio Inox AISI 304 - finitura spazzolato

Base 90 cm

Dimensioni 873x553 mm

Bordo FT per incasso filotop

Misura vasca 500x400 + 233x335 mm

Piletta con comando automatico

1 foro di serie

Dotazione: ganci di fissaggio, guarnizione, piletta, troppo-pieno e sifone
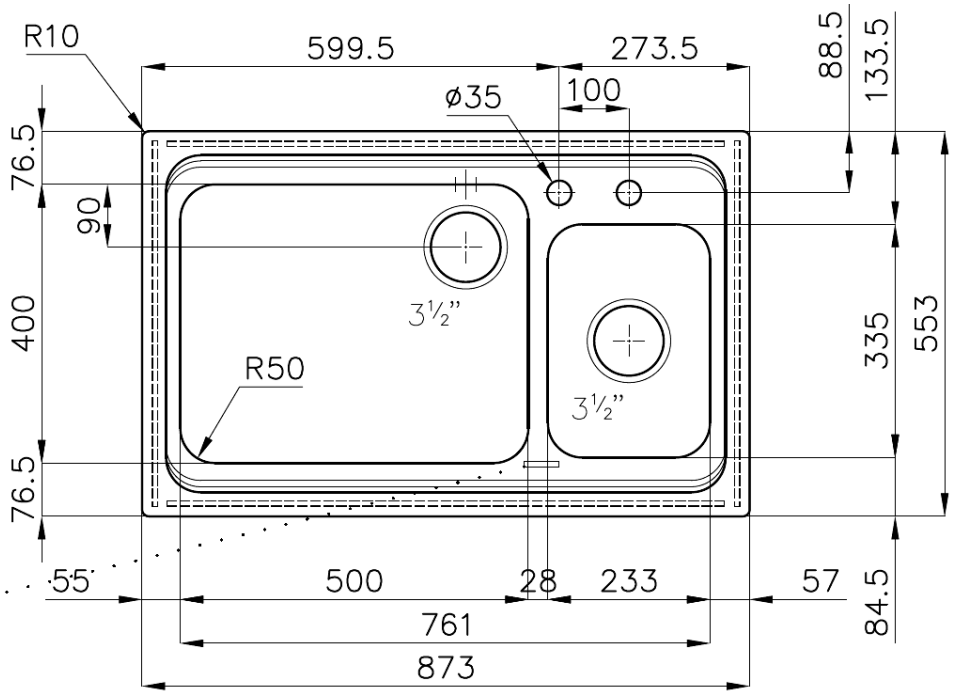
Misure incasso: